SUPER bright & loud

CUBE 5 RGB

MANUAL DE USUARIO

PROFESSIONAL LIGHTING

ESPECIFICACIONES:

DESTELLADOR ELECTRONICO
MODELO: CUBE 5 RGB
VOLTAJE: 100-240 47/60 Hz.
CONSUMO: 53.5 W. 0.42 A.
PROTECCION: IP20
CARACTERISTICAS: Laser RGB 5W
FUENTE DE ILUMINACION: Diodo RGB 5W.
SCAN RATE: 15 KPPS.
MODOS DMX: Modo 1: **21 CH**. Modo 2: **38 CH**.
MODO DE CONTROL: DMX512 / ILDA / Maestro-Esclavo / Ejecución Automática Aplicación y Sensible al Audio.
APLICACIÓN VIA REMOTA: Lovely Draw
DISPLAY: Cristal Liquido
PESO: 4.800 Kg.
PUERTOS ILDA: RJ 45 IN-OUT / DB 25 IN-OUT
PUERTOS DMX: XLR IN Y XLR OUT.
POWERCON IN - POWERCON OUT

INTRODUCCION

©2026. **SUPER BRIGHT & LOUD PROFESSIONAL LIGHTING** Todos los derechos reservados. La información, las especificaciones, los diagramas, las imágenes y las instrucciones aquí contenidas deben ser llevadas a cabo para la operación correcta de nuestros equipos.
Estamos seguros de que nuestra calidad en los productos y servicios pueden satisfacerlo.
SUPER BRIGHT & LOUD PROFESSIONAL LIGHTING renuncian por la presente a toda irresponsabilidad causada por daños a propiedades, equipos, edificios y sistemas eléctricos, lesiones a personas y pérdidas económicas directas o indirectas asociadas con el uso o la confianza depositada en la información contenida en este documento, o como resultado del montaje, la instalación, el aparejo y la operación inadecuada o negligencia de este producto.

Para instalar, operar y mantener la seguridad del Equipo correctamente. Nosotros Sugerimos que la instalación y el funcionamiento sean realizados por el técnico siguiendo estrictamente las instrucciones.

PRECAUCION DESCARGA ELECTRICA

- No abra el equipo; no hay piezas reparables por el usuario en el interior, no operar el equipo con cables dañados.
- Asegúrese de que se desconecte la alimentación al conectar el equipo antes de desmontar o mover de lugar el equipo
- Asegúrese de que el dispositivo esté conectado a tierra física
- No aplique energía si el dispositivo o el cable de alimentación están dañados de alguna manera.
- No sumerja el equipo en agua o líquido.

PRECAUCION CONTRA INCENDIOS

- Instale en un lugar que evite el contacto accidental con materiales no aptos para su operación que pueden ocasionar incendios.
- Instale solo en un espacio bien ventilado.

No proyectar el láser a full con el zoom cerrado en distancias cercanas a tela o papel que pueda incendiarse.

- Instale al menos a 0,3 m (12 pulgadas) de distancia de los objetos que se van a iluminar.
- Instale solamente en espacios libres de químicos o productos inflamables (alcohol, gasolina o solventes).
- Asegúrese de que haya un espacio libre mínimo de 0,3 m (12 pulgadas) alrededor de los ventiladores de disipación de calor.
- No pinte, No cubra No modifique el equipo, y no filtre ni enmascare la luz.
- Mantenga todos los materiales inflamables lejos del dispositivo.
- Deje que el dispositivo se enfríe durante 15 minutos después de la operación antes de tocarlo

¡ADVERTENCIA! MEDIDAS DE PRECAUCION PERSONAL

- No mire directamente a la fuente de luz desde una distancia cercana.

Existe riesgo potencial de daño con este producto, Lea estas instrucciones cuidadosamente, el cual incluye información importante de instalación, uso y servicio.

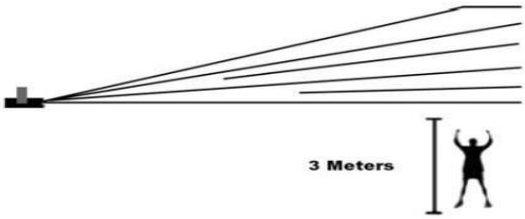

EVITE EL CONTACTO DIRECTO A LOS OJOS

La proyección del láser a 3 metros arriba de la audiencia lo hace más seguro para la vista. Librando superficies que lo puedan reflejar hacia la vista como ventanas, barras cromadas, etc. No dirija la proyección a la audiencia.

Asegúrese de conectar al voltaje adecuado. No vea directamente a la apertura de salida del láser cuando este esté proyectando.

No exponer el uso de cámaras fotográficas y de celulares directamente

Utilizar Filtros para protección de sensores CMOS para evitar Daños en los equipos antes de utilizar el CUBE 5 RGB

No proyectar el láser a full con el zoom cerrado, evitando el contacto con la piel, o ropa que pueda incendiarse inmediatamente.

- Tome precauciones al trabajar en altura para evitar lesiones por caídas.
- En instalaciones de Exterior Asegurarse que las tomas de corriente estén totalmente aisladas con protección IP65, Para evitar descargas eléctricas futuras.
- Para instalaciones elevadas, colocar correctamente los puntos de rigging

adecuado con sus clamps y cable de seguridad

EXTREMA LIMPIEZA E INSPECCION DE LA LUMINARIA

Todos los usuarios de luminarias **SUPER BRIGHT & LOUD PROFESSIONAL LIGHTING** deben limpiar regularmente aquellas partes de la luminaria directamente expuestas a los elementos, como la carcasa externa y la lente frontal.

A todos los propietarios de luminarias deben verificar periódicamente la carcasa externa de la luminaria en busca de roturas estructurales, componentes en mal estado, lentes agrietadas o tornillos sueltos. Para garantizar un funcionamiento adecuado, pero también para prevenir el riesgo de posibles accidentes, no utilice la luminaria si la lente, la carcasa o los cables de alimentación están dañados. Si parece que faltan partes de la luminaria, deje de usarla inmediatamente y póngase en contacto con el soporte técnico de **SUPER BRIGHT & LOUD PROFESSIONAL LIGHTING.**

DIMENSIONES:

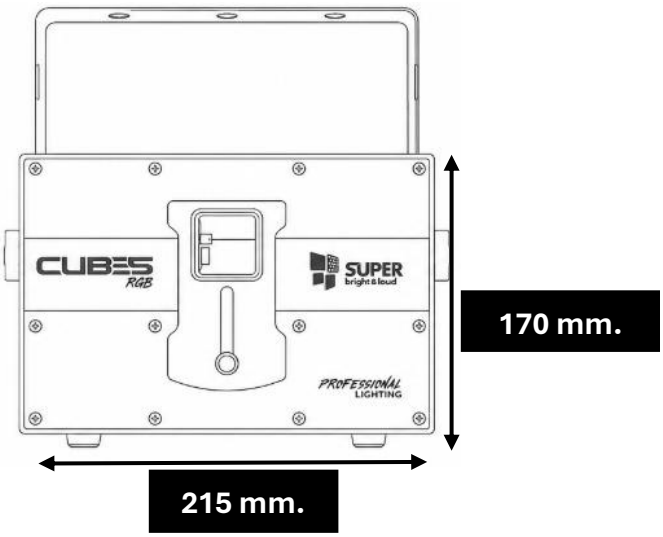

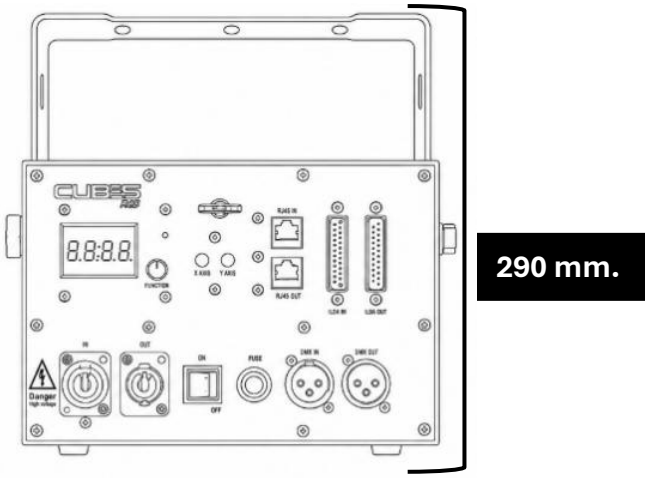

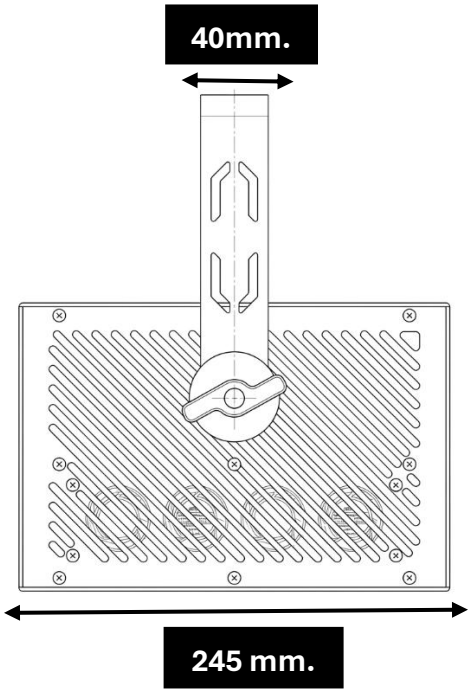

CONEXIÓN DMX 512:

1.- Tierra
2.- Señal (+)
3.- Señal (-)

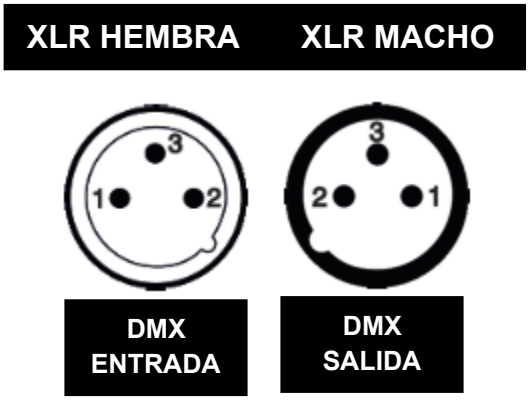

Conexión DMX en serie:

Para un buen flujo de señal se recomienda utilizar splitter's DMX para evitar caídas de señal a partir de 10 equipos en adelante. Precaución: En el último dispositivo, el cable DMX debe tener un terminador. Suelde una resistencia de 120 Ω entre la señal (–) y la señal (+) a un conector XLR de 3 pines y conéctelo a la salida DMX del último dispositivo.

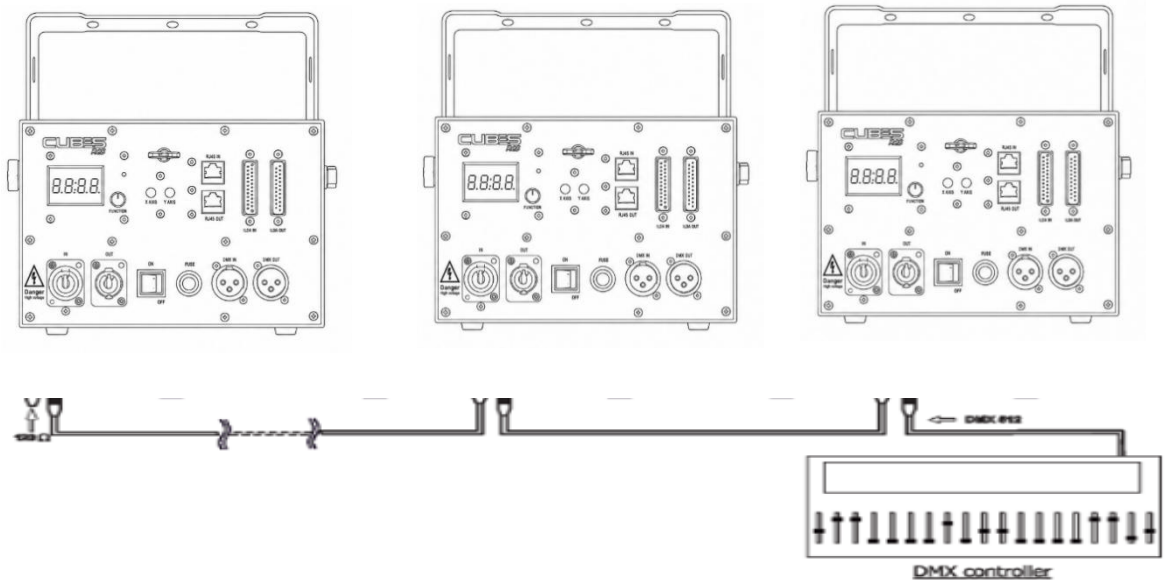

MONTAJE EN TRUSS:

INSTALACIÓN DE LA ABRAZADERA

Al montar la luminaria en el truss, asegúrese de fijar la abrazadera de montaje, Para su mayor seguridad colocar un cable de seguridad. En la parte de en medio entre el clamp abatible, y sujetarlo a la truss.

¡ADVERTENCIA! MEDIDAS DE PRECAUCACION DEL EQUIPO

INSTRUCCIONES DE SEGURIDAD
POSIBLES DAÑOS INTERNOS EN LAS LÁMPARAS DEBIDO A FUENTES EXTERNAS DE HAZ DE LUZ
Las fuentes externas de haz de luz provenientes de la luz solar directa, cabezales móviles y láseres, que se enfocan directamente hacia la carcasa exterior o penetran la abertura frontal de la lente de las luminarias SUPER BRIGHT & LOUD PROFESSIONAL LIGHTING, pueden causar graves daños internos, incluyendo quemaduras en la óptica, filtros de color dicroicos, gobos de vidrio y metal, prismas, ruedas de animación, filtros de escarcha, iris, obturadores, motores, correas, cableado, lámparas de descarga Laser's y LED.
Este problema no es exclusivo de las luminarias SUPER BRIGHT & LOUD PROFESSIONAL LIGHTING, sino común en luminarias de todos los fabricantes. Si bien no existe una forma efectiva de prevenir este problema, las siguientes pautas pueden prevenir posibles daños si se siguen. Para obtener más información, contacte con el servicio técnico de SUPER BRIGHT & LOUD PROFESSIONAL LIGHTING
NO EXPONGA LA MÁQUINA NI LA ABERTURA DE LA LENTE FRONTAL A LOS HAZ DE LUZ DE LA LUZ SOLAR DIRECTA, OTRAS LÁSERES, CABEZALES MÓVILES Y LÁSERES DURANTE EL DESEMBALAJE, LA INSTALACIÓN, EL USO Y DURANTE PERIODOS DE INACTIVIDAD PROLONGADOS AL AIRE LIBRE.
NO ENFOQUE EL HAZ DE LUZ DE UNA MÁQUINA DE ILUMINACIÓN DIRECTAMENTE HACIA OTRA

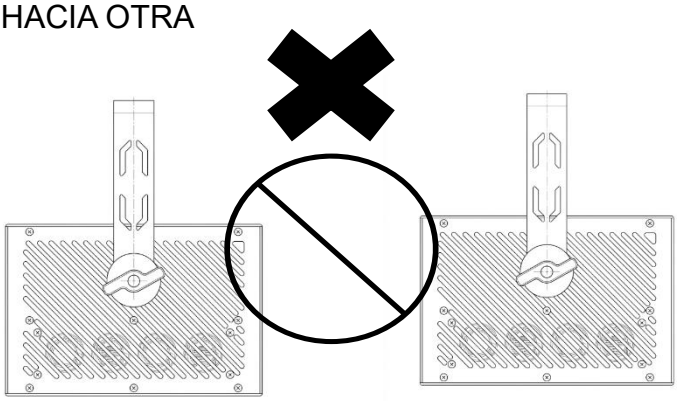

MENU DE OPERACIONES:

MENU GENERAL	FUNCION	VALOR	DESCRIPCIÓN DE LAS FUNCIONES
MAIN MENU	Dmx Control	Dmx Setup	Dmx +Slave DMX 512
		Channel Mode	21 ch / 38 ch.
		Adress	Dirección DMX 001-512
		Dmx Signal	Conectar / Desconectar
		Laser OFF	*****
	Quick Play	Trigger	Loop Auto,Rand Auto,Loop Music, Rand Music
		Playing	Macro 1-128 o Macro Aleatorio
		Playlist	Lista 1-16 o Aleatoria Medida X 10-100 Medida Y 10-100 Brillo 0-255
		Play Speed	Auto Velocidad 0-100 Sensibilidad 0-100
		State Info	Muestreo de Modo Usos y aplicaciones
	ILDA mode	ILDA Setup	Selección de Conexión RJ 45 / DB 25
		Invert X	Inversion X ON / OFF
		Invert Y	Inversión Y ON / OFF
		Signal	Muestreó de Conexión de Señal Conectar / Desconectar
	Laser Setup	Scan Rate	Escaneo 10 – 40 KPPS
		Test Pattern	Figuras 1-5
		Frame Rate	Diseño de Marco 30 - 120
		Color	Selección de color RGB,GBC,RBP,RGY,Single 1-7, WYPC
		X Invert	Inversión de Imagen XY- Normal
		RGB	Dimmer General del 0-255
		XY Size	Ajuste de Medidas 0-100
		XY Offset	Ajuste 1-128
	Settings	Safety	Seguridad ON/OFF
		Master	Encendido / Apagado
		Laser Type	Análogo / TTL
		Dmx Trig	Trigger Run / Manual Run
		Oper Temp	Encendido / Apagado

	Sistem Set	Lenguaje	Selección de Idioma Ingles / Chino
		Backlight	Encendido de Display LCD ON, 15s LCD off, **15s LCD LOCK al Asignar esta opción de Bloqueo de pantalla Siempre se tendrá que asignar la contraseña antes de usar el CUBE 5 RGB contraseña 1234**
		Display	Inversión de Display de 0 a 180 Grados
		App Skin	Asignación de Backgrond Color Display 1 Azul 2 gris 3 Amarillo 4 gris 2
		Default	Restablecimiento General Valor 222
	System Info	Version	Thread3.13
		Hadware	C290MV1.0
		App Name	**BLEAPP022B** Este nombre aparecerá en la aplicación via remota Puede variar
		Firmware	2025123101
		Update App	Version Reciente

PANEL TRASERO:

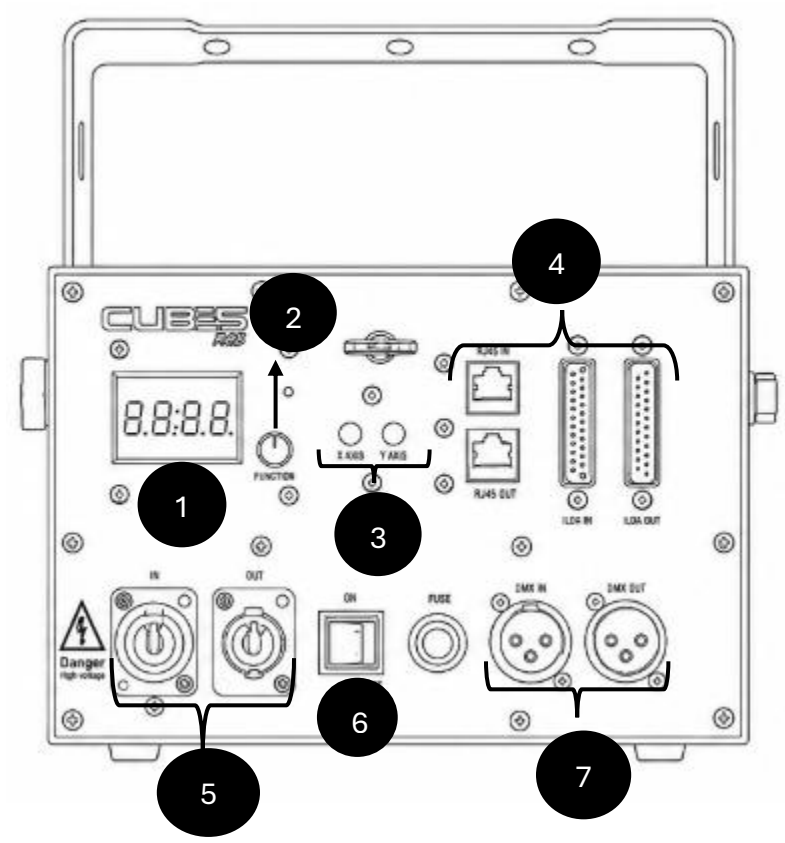

1.- ***DISPLAY:*** Muestreo de Operaciones.
2.- FUNCION: Menú de Operaciones.
3.- AXIS X-Y: Inversión de Imagen Vertical y Horizontal a 180°.
4.-*ILDA:* Puertos ILDA RJ45 y DB 25 IN-OUT.
5.- ***POWERCON:*** Entrada y Salida Powercon.
6.- ***ON-OFF:*** Interruptor Encendido y Apagado.
7.-*XLR IN-OUT:* Entrada y Salida DMX 512.

OPERACIÓN APLICACIÓN VIA REMOTA:

El **CUBE 5 RGB** cuenta con una aplicación vía remota en la cual podemos operar nuestro laser con un dispositivo móvil que hace más dinámico y fácil para cualquier usuario, en lo siguiente hay que seguir las instrucciones para realizar dicha operación.

1.- Descargar la aplicación **LOVELY DRAW** en el dispositivo móvil está disponible para IOS y Android.

灵动智绘
Lovely Draw

2.- Buscar en el App store o Play store, La aplicación y descargarla en el dispositivo.

3.- Ya descargada la aplicación le damos abrir y nos aparecerá la siguiente ventana, y vamos a conectar por vía bluetooth nuestro CUBE 5 RGB

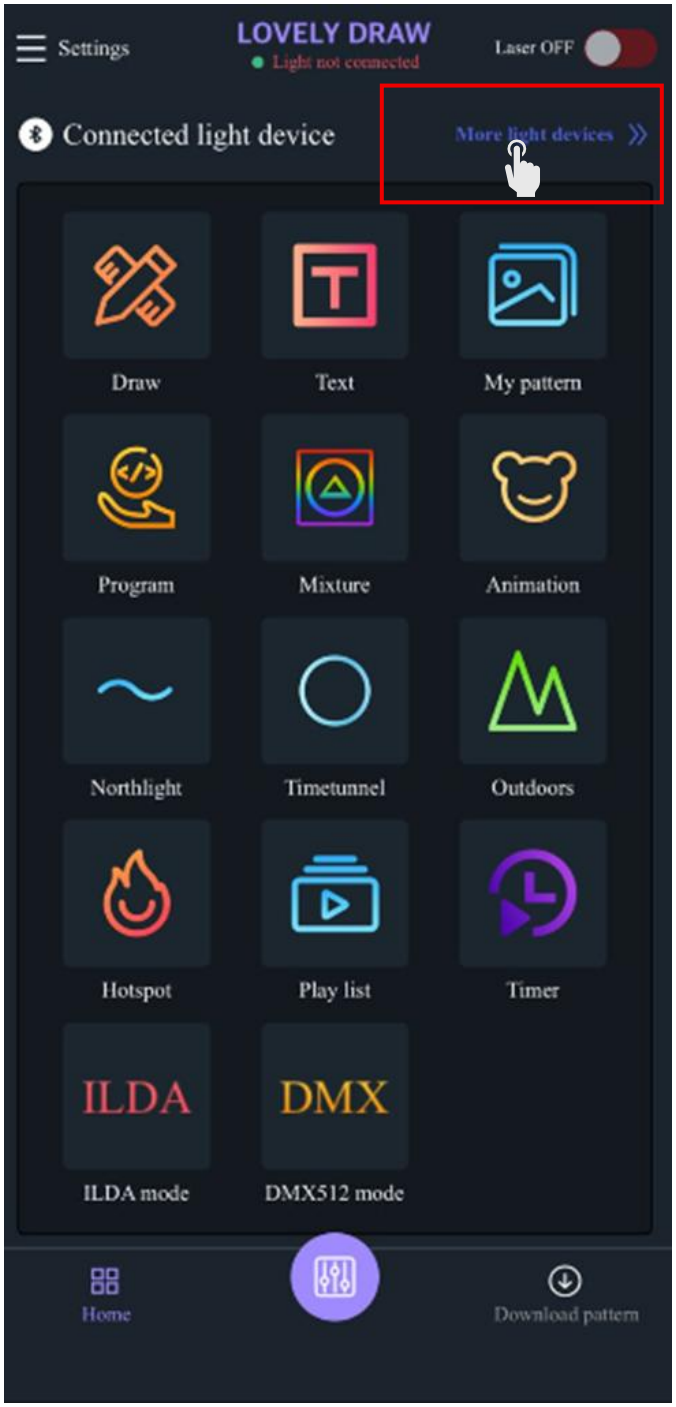

4.-Vamos a seleccionar **Search Bluetooth Device** , esto nos permite buscar el dispositivo y aparecerá con la nomenclatura asignada, En la siguiente imagen nos muestra el dispositivo ya sincronizado en lo cual nos debe de aparecer la nomenclatura del láser asignando en cada equipo por ejemplo **BLEAPP_E2AF** Lo seleccionamos y esperamos a que haga el render correspondiente.

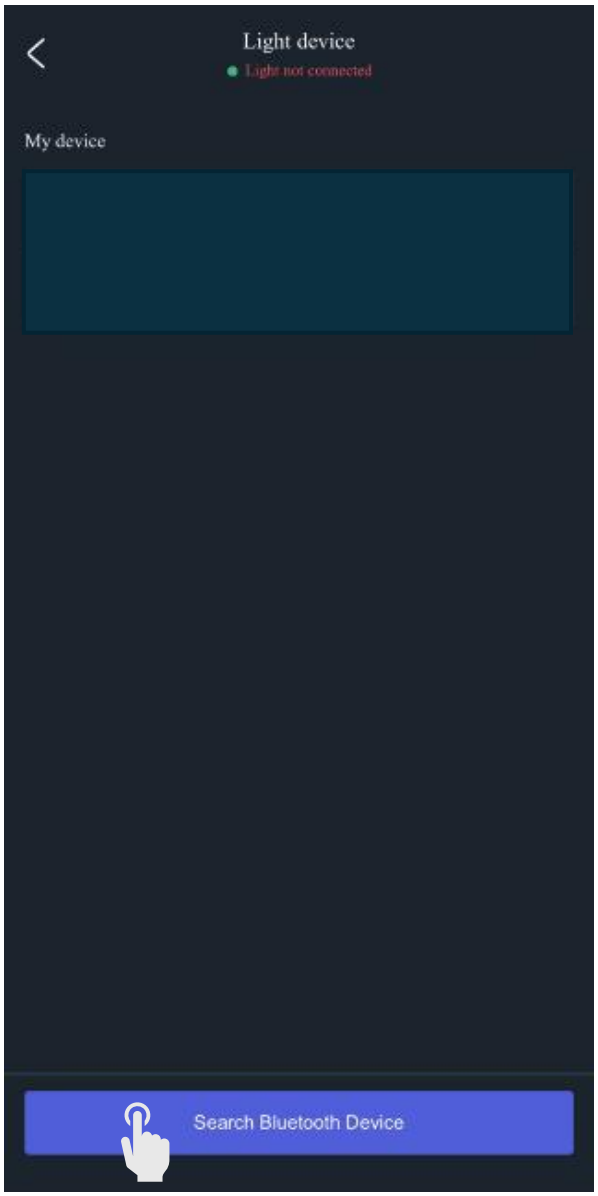

5.- En la siguiente imagen nos muestra el dispositivo ya sincronizado en lo cual nos debe de aparecer la nomenclatura del láser asignando en cada equipo por ejemplo **BLEAPP_E2AF** Lo seleccionamos y esperamos a que haga el render correspondiente y ya podemos detener la búsqueda de dispositivos

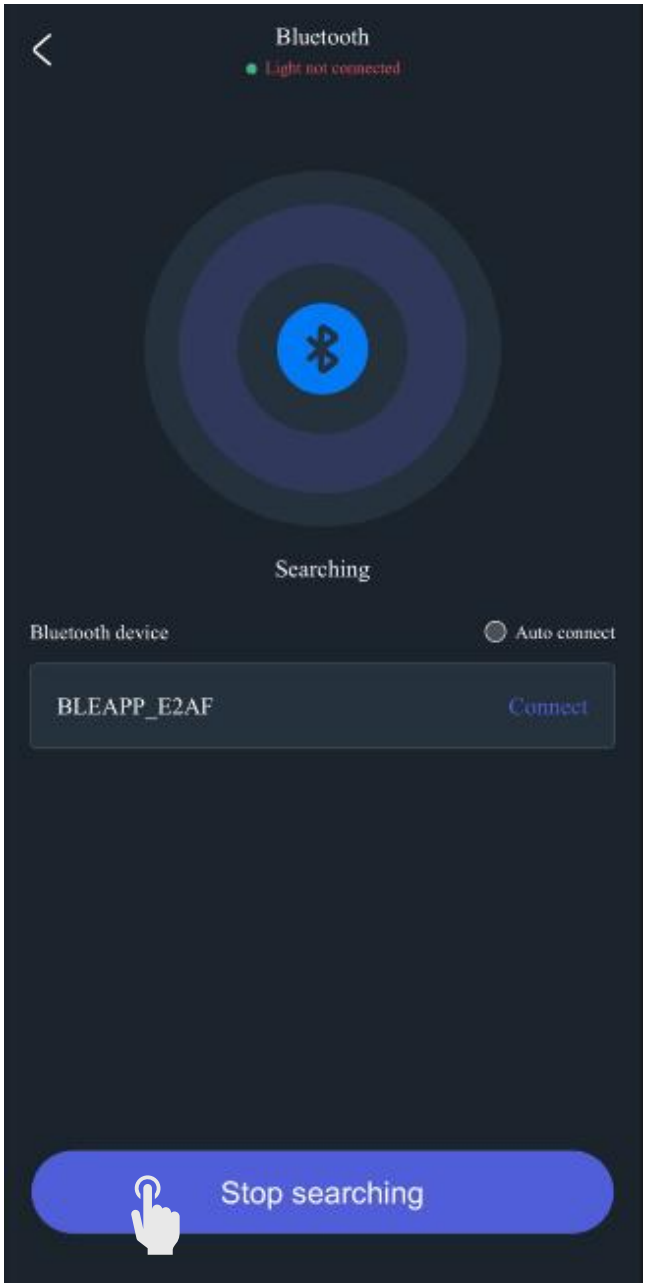

6.- Una vez seleccionado el dispositivo, esperamos a que se complete la tabla del render del dispositivo y se vincule con la aplicación como se muestra en la siguiente imagen.

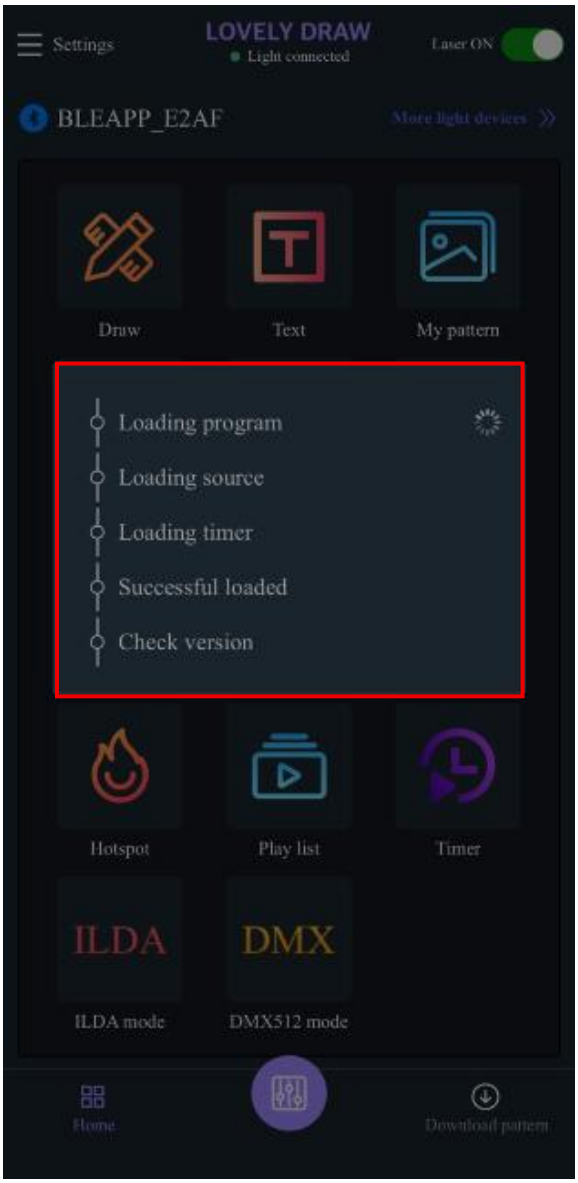

7.- Ya realizado dicho procedimiento ya podemos operar nuestro CUBE 5 RGB con la aplicación remota en la imagen podemos ver todas las funciones que podemos asignar para la operación de nuestro laser como la creación de texto en RGB, transiciones de dimensiones, cargar una imagen desde nuestro celular seleccionando Draw.

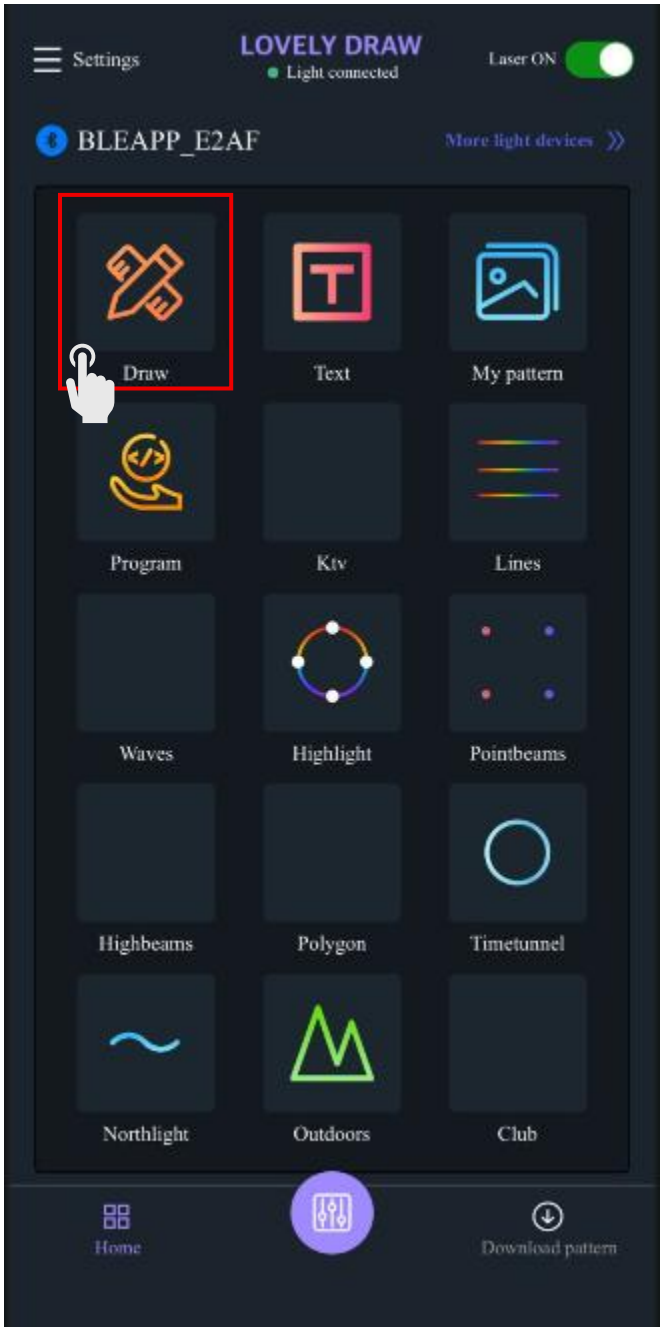

8.- En esta sección podemos ver cómo podemos cargar una imagen desde nuestro dispositivo móvil , es importante saber que las texturas de la imagen y perímetros que tenga va a depender la proyección , se recomienda que se proyecten imágenes con relieves muy marcadas y que no estén muy saturadas en color, para que su proyección sea más nítida , en la opción de scan rate de nuestro CUBE 5 RGB podemos ajustar el KPPS de 10 a 40 y así podemos ver que las imágenes serán mucho mejor proyectadas dependiendo el formato de imagen ya comentado.

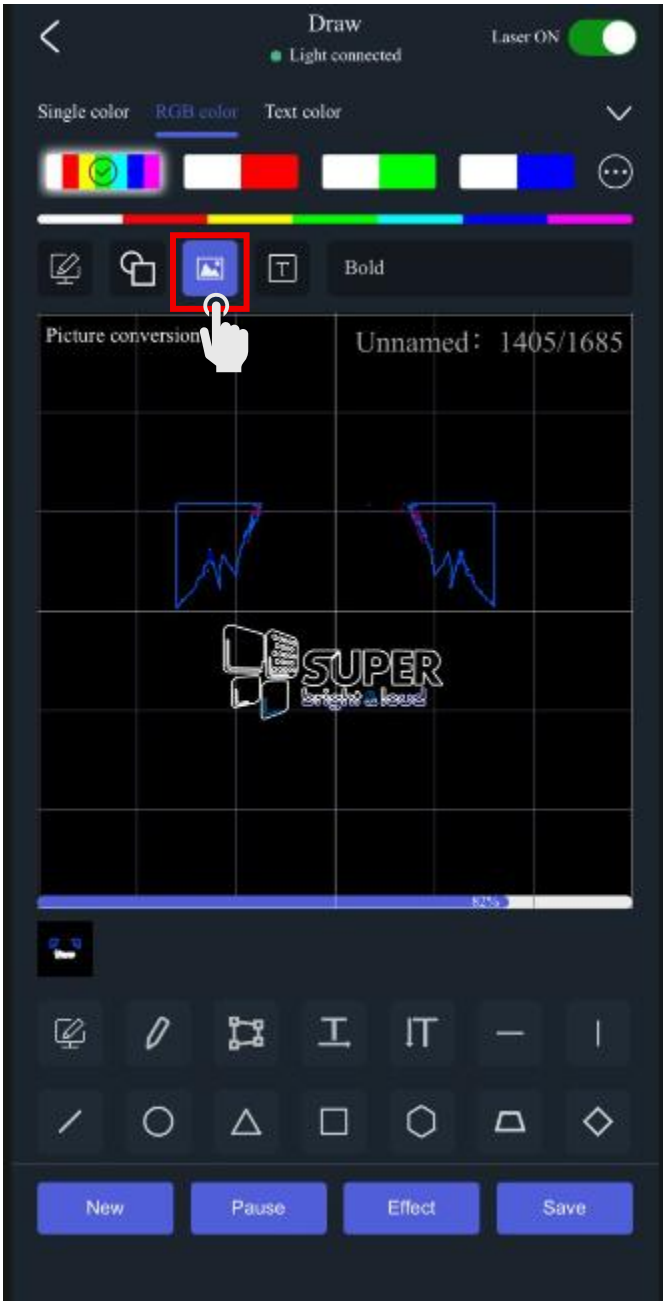

9.- Para la creación de Textos es muy fácil y lo podemos realizar asignando la ventana como se muestra en la siguiente imagen, y crear la dinámica de cambio de color RGB WR, WG, WB, tamaño, medida etc. ocupando los atajos en la parte inferior a gusto del usuario.

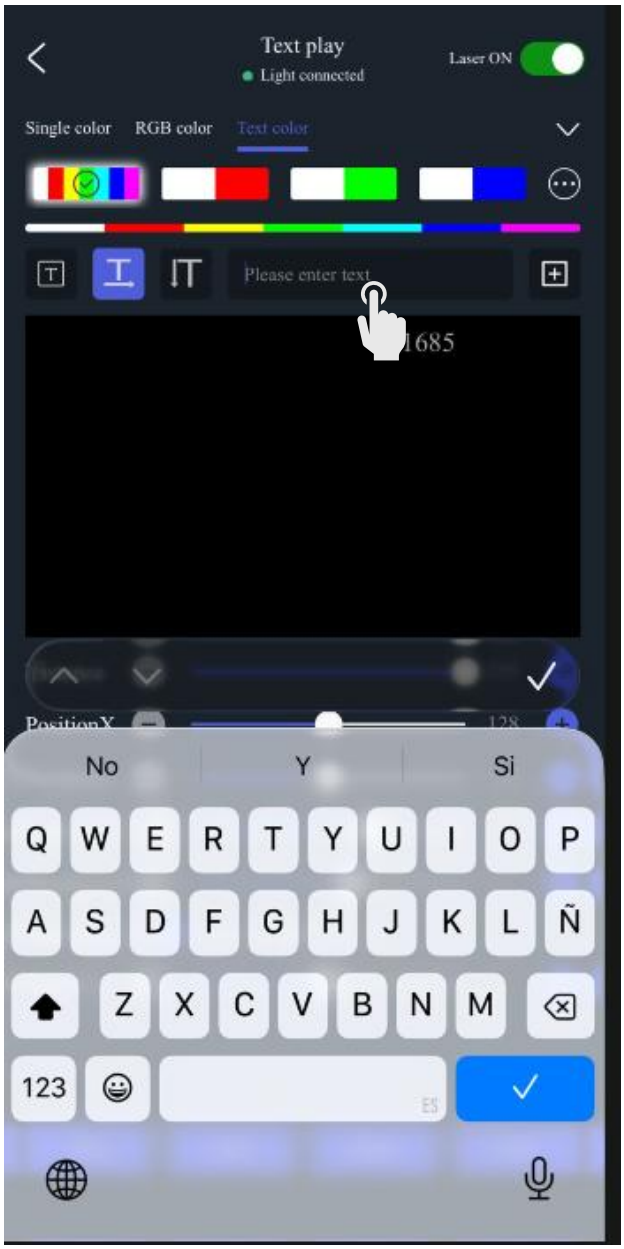

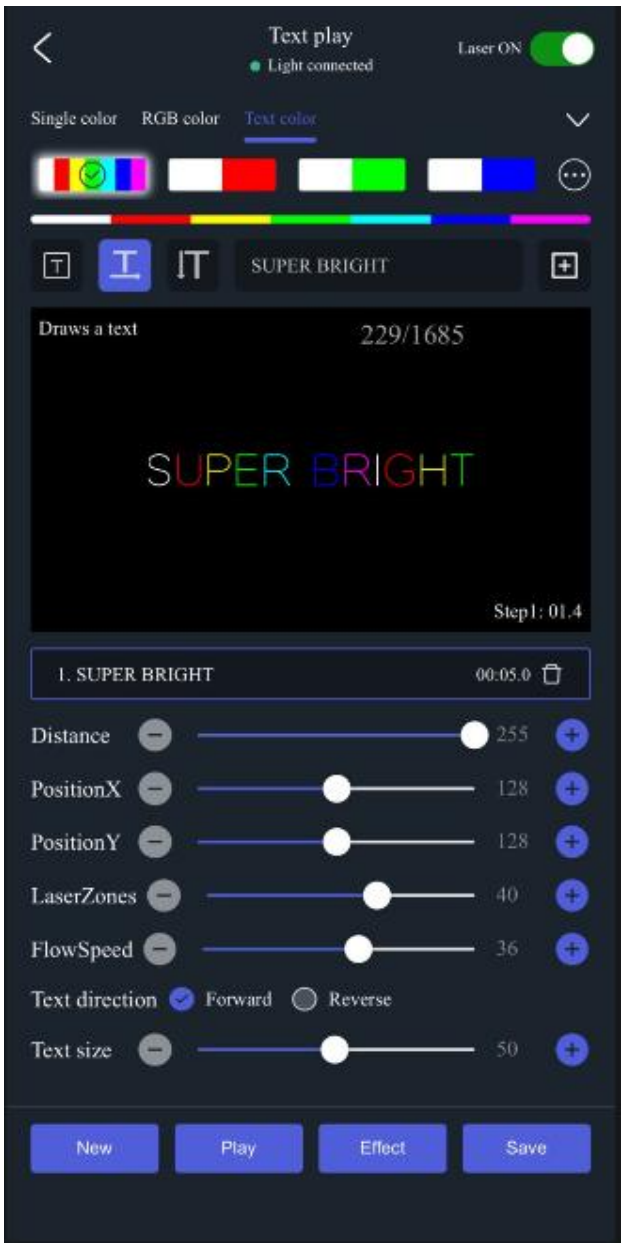

10.- Podemos crear un loop de programación en la sección de **My Pattern**, esto dependerá el gusto del usuario, para poder correr un macro en el show tanto imágenes como textos y aparecerá un cuadro de reproducción de funciones como se muestra en la imagen.

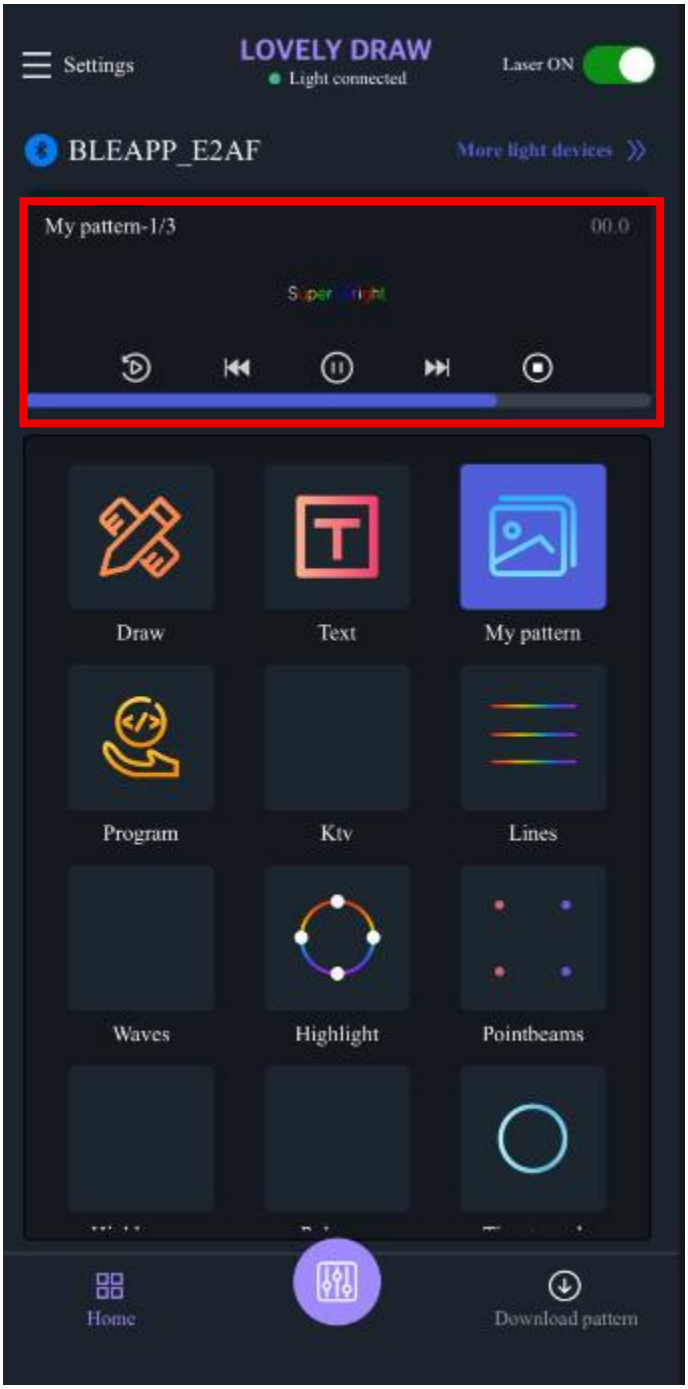

CANALES DMX 512:

21 CANALES

CANAL	FUNCION	VALORES DMX	DESCRIPCION
1	DIMMER	000-255	Dimmer Lineal del 0-100%
2	VELOCIDAD ANIMACIONES	000-026	Velocidad Lento a Rápido
		027-127	Velocidad oscilatoria
		128-255	Control por Audio
3	FIGURAS Y ANIMACIONES	000-007	Sin Función
		008-015	Figura 1
		016-023	Figura 2
		024-031	Figura 3
		032-039	Animación 1 3D
		040-047	Figura 4
		048-055	Animación 2
		056-063	Animación 3
		064-071	Animación 4
		072-079	Animación 5
		080-087	Animación 6
		088-095	Animación 7
		096-103	Figura 5
		104-111	Animación 8
		112-119	Animación 9
		120-127	Animación 10
		128-135	Animación 11
		136-143	Animación 12
		144-151	Animación 13
		152-159	Animación 14
		160-167	Animación 15
		168-175	Animación 16
		176-183	Animación 17
		184-191	Animación 18
		192-199	Animación 19
		200-207	Animación 20
		208-215	Animación 21
		216-223	Animación 22
		224-231	Animación 23
		232-239	Animación 24
		240-247	Animación 25
		248-255	Animación 26
4	FIGURAS 2	000-001	Figura 1
		002-003	Figura 2

		004-005	Figura 3
		006-007	Figura 4
		008-009	Figura 5 Valor 2 en 2
		*****	*****
		252-253	Figura 125
		254-255	Figura 126
5	**HORIZONTAL**	000-255	Index Horizontal X
6	**HORIZONTAL FINO**	000-255	Horizontal Fino
7	**VERTICAL**	000-255	Index Vertical Y
8	**VERTICAL FINO**	000-255	Vertical Fino
9	**ZOOM**	000-255	Ajuste De Zoom 0-100 %
10	**SHUTTER**	000-255	Estrobo de Lento a Rápido
11	**COLOR**	000-003	Rainbow
		004-007	Blanco
		008-011	Rojo
		012-015	Amarillo
		016-019	Verde
		020-023	Cyan
		024-027	Azul
		028-031	Magenta
		032-039	Random
		040-043	Combinación 1
		044-047	Combinación 2
		048-051	Combinación 3
		052-055	Combinación 4
		056-059	Combinación 5
		060-063	Combinación 6
		064-067	Combinación 7
		068-071	Combinación 8
		072-075	Combinación 9
		076-079	Combinación 10
		080-083	Combinación 11
		084-087	Combinación 12
		******	*********
		228-231	Combinación 48
		232-235	Combinación 49
		234-239	Combinación 50
		240-255	Dibujo Gradual Canal 12
12	**VELOCIDAD COLOR**	000-003	Sin Función
		004-127	Velocidad Lento a Rápido
		128-255	Velocidad Dirección Inversa
13	**FX FOTOGRAMA**	000-255	Efecto Fotograma 30-120 Hz.

14	**ROTACION Z**	000-127	Index
		128-191	Rotación Lento a Rápido
		192-255	Rotación Inversa
15	**ROTACION X**	000-127	Index
		128-191	Rotación Lento a Rápido
		192-255	Rotación Inversa
16	**ROTACION Y**	000-127	Index
		128-191	Rotación Lento a Rápido
		192-255	Rotación Inversa
17	**MOVIMIENTO HORIZONTAL**	000-127	Index
		128-191	Movimiento Lento a Rápido
		192-223	Movimiento Inverso
		224-255	Pan Saw Lento a Rapido
18	**MOVIMIENTO VERTICAL**	000-127	Index
		128-191	Movimiento Lento a Rápido
		192-223	Movimiento Inverso
		224-255	Tilt Saw Lento a Rapido
19	**ZOOM GRADUAL**	000-127	Index Gradual
		128-191	Zoom Gradual Lento a Rápido
		192-223	Inversión Gradual
		224-255	Fx Zoom Lento a Rapido
20	**DIBUJO PERIMETRAL**	000-255	Dibujo Perimetral Lento a Rápido
21	**WAVE**	000-015	Waver Vertical 1
		016-031	Wave Vertical 2
		032-047	Wave Vertical 3
		048-063	Wave Vertical 4
		064-079	Wave Vertical 5
		080-089	Wave Vertical 6
		090-095	Wave Vertical 7
		096-111	Wave Vertical 8
		112-127	Wave Vertical 9
		128-143	Wave Horizontal 1
		144-159	Wave Horizontal 2
		160-175	Wave Horizontal 3
		176-191	Wave Horizontal 4
		192-207	Wave Horizontal 5
		208-223	Wave Horizontal 6
		224-239	Wave Horizontal 7
		240-255	Wave Horizontal 8

38 CANALES

CANAL	FUNCION	VALORES DMX	DESCRIPCION
1	FIGURAS Y ANIMACIONES	000-007	Sin Función
		008-015	Figura 1
		016-023	Figura 2
		024-031	Figura 3
		032-039	Animación 1 3D
		040-047	Figura 4
		048-055	Animación 2
		056-063	Animación 3
		064-071	Animación 4
		072-079	Animación 5
		080-087	Animación 6
		088-095	Animación 7
		096-103	Figura 5
		104-111	Animación 8
		112-119	Animación 9
		120-127	Animación 10
		128-135	Animación 11
		136-143	Animación 12
		144-151	Animación 13
		152-159	Animación 14
		160-167	Animación 15
		168-175	Animación 16
		176-183	Animación 17
		184-191	Animación 18
		192-199	Animación 19
		200-207	Animación 20
		208-215	Animación 21
		216-223	Animación 22
		224-231	Animación 23
		232-239	Animación 24
		240-247	Animación 25
		248-255	Animación 26
2	FIGURAS 2	000-001	Figura 1
		002-003	Figura 2
		004-005	Figura 3
		006-007	Figura 4
		008-009	Figura 5 Valor 2 en 2
		*****	*****

		252-253	Figura 125
		254-255	Figura 126
3	**VELOCIDAD ANIMACIONES**	000-255	Velocidad Lento a Rápido
4	**FX FOTOGRAMA**	000-255	Efecto Fotograma 30-120 Hz.
5	**ESCANEO LINEA**	000-063	Escaneo Línea Resaltada
		064-127	Escaneo Línea Puntual
		128-255	Escaneo Puntual
6	**DIBUJO MANUAL**	000-255	Dibujo Manual Perimetral
7	**ROTACION X**	000-255	Rotación Manual X
8	**ROTACION X FINO**	000-255	Rotación Manual Fino X
9	**ROTACION Y**	000-255	Rotación Manual Y
10	**ROTACION Y FINO**	000-255	Rotación Manual Y Fino
11	**ROTACION Z**	000-255	Rotación Manual Z
12	**ROTACION Z FINO**	000-255	Rotación Manual Fino Z
13	**HORIZONTAL**	000-255	Index Horizontal X
14	**HORIZONTAL FINO**	000-255	Horizontal Fino
15	**VERTICAL**	000-255	Index Vertical Y
16	**VERTICAL FINO**	000-255	Vertical Fino
17	**ZOOM**	000-255	Ajuste De Zoom 0-100%
18	**ZOOM FINO**	000-255	Ajuste De Zoom Fino
19	**COLOR**	000-003	Rainbow
		004-007	Blanco
		008-011	Rojo
		012-015	Amarillo
		016-019	Verde
		020-023	Cyan
		024-027	Azul
		028-031	Magenta
		032-039	Random
		040-043	Combinación 1
		044-047	Combinación 2
		048-051	Combinación 3
		052-055	Combinación 4
		056-059	Combinación 5
		060-063	Combinación 6
		064-067	Combinación 7
		068-071	Combinación 8
		072-075	Combinación 9
		076-079	Combinación 10
		080-083	Combinación 11
		084-087	Combinación 12

		******	*********
		228-231	Combinación 48
		232-235	Combinación 49
		234-239	Combinación 50
		240-255	Dibujo Gradual Canal 12
20	**DIMMER**	000-255	Dimmer Lineal 0-100 %
21	**VELOCIDAD COLOR**	000-003	Sin Función
		004-127	Velocidad Lento a Rápido
		128-255	Velocidad Dirección Inversa
22	**SHUTTER**	000-255	Estrobo De Lento a Rápido
23	**R**	000-255	Dimmer General ROJO
24	**G**	000-255	Dimmer General VERDE
25	**B**	000-255	Dimmer General AZUL
26	**ROTACION Z**	000-127	Index
		128-191	Rotación Lento a Rápido
		192-255	Rotación Inversa
27	**ROTACION X**	000-127	Index
		128-191	Rotación Lento a Rápido
		192-255	Rotación Inversa
28	**ROTACION Y**	000-127	Index
		128-191	Rotación Lento a Rápido
		192-255	Rotación Inversa
29	**MOVIMIENTO HORIZONTAL**	000-127	Index
		128-191	Movimiento Lento a Rápido
		192-223	Movimiento Inverso
		224-255	Pan Saw Lento a Rapido
30	**MOVIMENTO VERTICAL**	000-127	Index
		128-191	Movimiento Lento a Rápido
		192-223	Movimiento Inverso
		224-255	Tilt Saw Lento a Rapido
31	**ZOOM GRADUAL**	000-127	Index Gradual
		128-191	Zoom Gradual Lento a Rápido
		192-223	Inversión Gradual
		224-255	Fx Zoom Lento a Rapido
32	**DIBUJO PERIMETRAL**	000-255	Dibujo Perimetral Lento a Rápido
33	**WAVE**	000-015	Waver Vertical 1
		016-031	Wave Vertical 2
		032-047	Wave Vertical 3
		048-063	Wave Vertical 4
		064-079	Wave Vertical 5
		080-089	Wave Vertical 6

		090-095	Wave Vertical 7
		096-111	Wave Vertical 8
		112-127	Wave Vertical 9
		128-143	Wave Horizontal 1
		144-159	Wave Horizontal 2
		160-175	Wave Horizontal 3
		176-191	Wave Horizontal 4
		192-207	Wave Horizontal 5
		208-223	Wave Horizontal 6
		224-239	Wave Horizontal 7
		240-255	Wave Horizontal 8
34	**SHAKE**	000-127	Shake Lento a Rápido
		128-255	Sin Función
35	**DUPLICADO**	000-255	Efecto Duplicado Ch. 34
36	**RUMBLE**	000-255	Efecto Rumble Mix Ch 34 y 35
37	**RUMBLE 2**	000-255	Efecto Rumble Mix Ch.34-37
38	**DIBUJO PERIMETRAL**	000-044	Sin Función
		045-063	Dibujo Gradual 1
		064-083	Dibujo Gradual 2
		084-127	Sin Función
		128-143	Dibujo Perimetral Lento a Rápido
		144-159	Dibujo Perimetral Inverso
		160-175	Dibujo Perimetral Up Down
		176-191	Dibujo Down Up
		192-207	Dibujo Fx 1
		208-223	Dibujo Fx 2
		224-239	Dibujo Fx 3
		240-255	Dibujo Fx 4

INFORMACION GENERAL:
CUBE 5 RGB Manual:
versión 1, 05/2026
Guarde este manual cerca del producto o en un lugar seguro para que esté disponible en sus consultas futuras.
SUPER BRIGHT & LOUD PROFESSIONAL LIGHTING, Reservados todos los derechos.

https://superbright.com.mx/

SUPER
bright & loud

PROFESSIONAL LIGHTING

www.superbright.com.mx